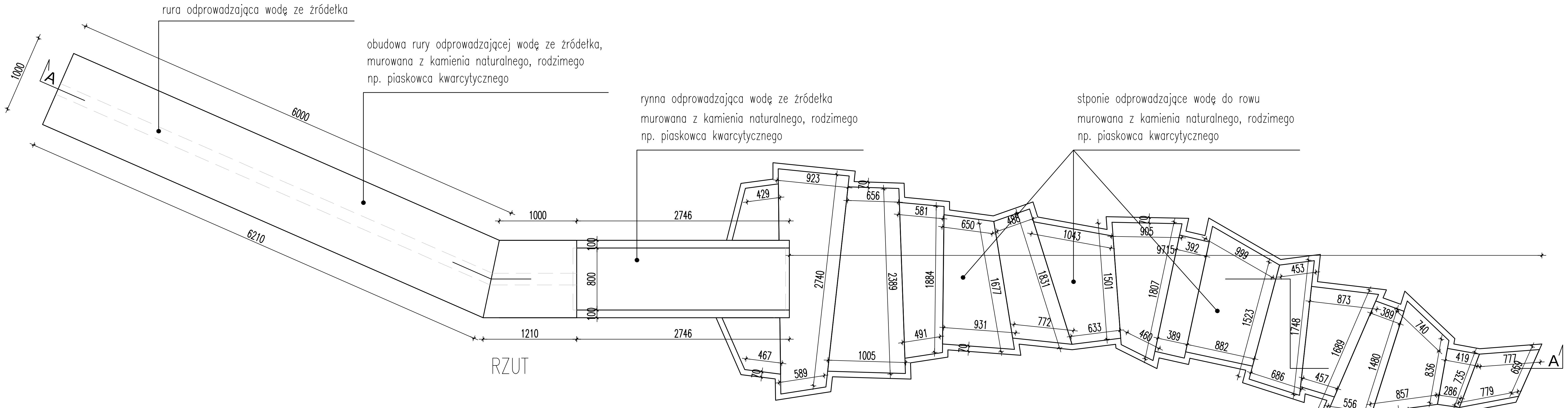

RZUT

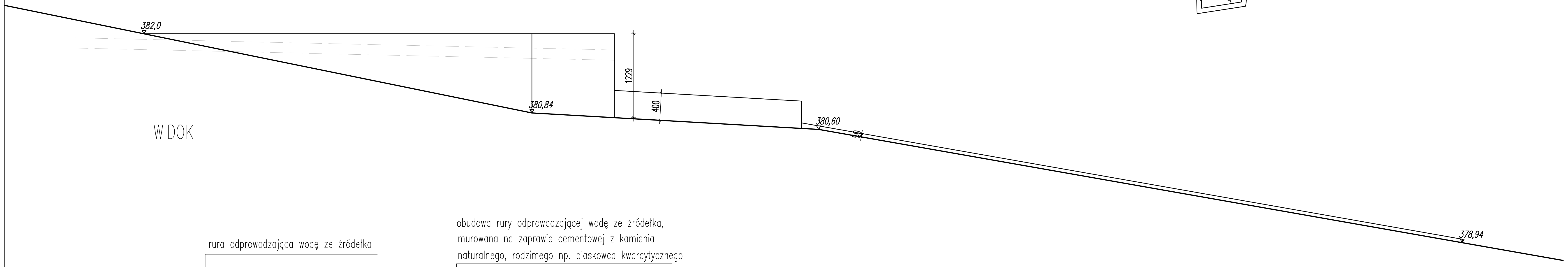

WIDOK

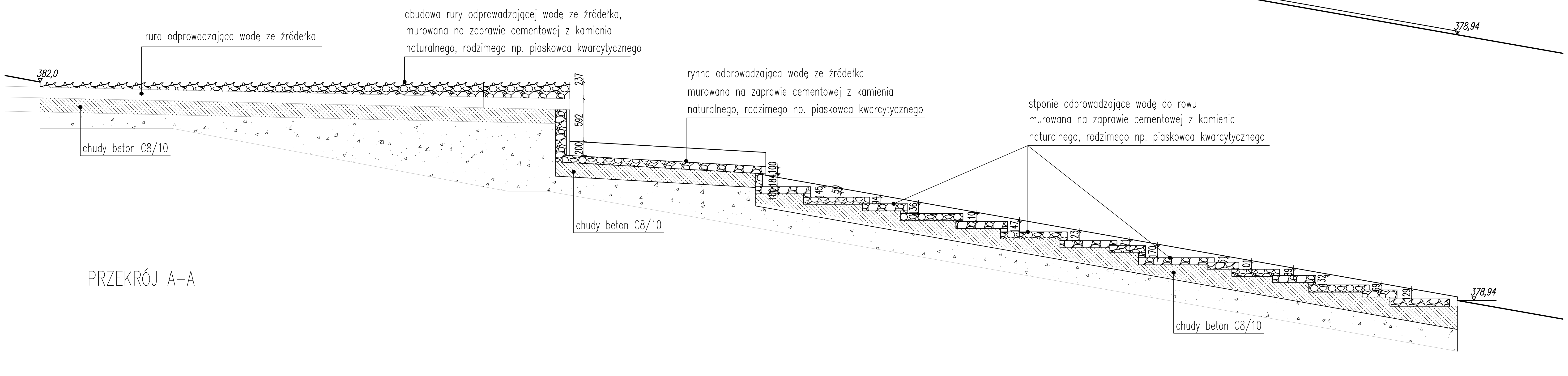

PRZEKRÓJ A-A

Inwestor: Świętokrzyski Park Narodowy z siedzibą w Bodzentynie ul. Suchedniowska 4 26–010 Bodzentyn			Generalny projektant: BUDARCH Katarzyna Skrzypczyk ul. Husarska 7B, 25–118 Kielce tel. 694855676, kontakt@budarch.pl	
Inwestycja: ZAGOSPODAROWANIE TERENÓW W CELACH TURYSTYCZNO - REKREACYJNYCH, POŁOŻONYCH NA OBSZARZE ŚPN, NA PRZYRODNICZO-KULTUROWEJ ŚCIEŻCE EDUKACYJNEJ "ŚLADEM KOLEJKI WĄSKOTOROWEJ" - BUDOWA PUNKTU OBSŁUGI ZWIEDZAJĄCYCH OTWARTEGO I ZAMKNIETEGO ORAZ TOALETY PUBLICZNEJ WRAZ Z INFRASTRUKTURĄ TECHNICZNĄ NA TERENIE ŚWIĘTOKRZYSKIEGO PARKU NARODOWEGO, ODDZIAŁ 147 d, a, DZIAŁKA NR 380/8			Projektant: mgr inż. arch. Katarzyna Skrzypczyk (spec. architektoniczna)	Nr upr.: SW–80/2010
			Sprawdzający:	
Treść rysunku: Kamienny odpływ wody ze źródła			Opracował: mgr inż. arch. Agnieszka Skrzypczyk	
Data: grudzień 2019	Skala: 1:50	Rysunek Nr: A–PW–17	Faza: PROJEKT WYKONAWCZY	Branża: ARCHITEKTURA

Podpis:

Uwaga Niniejsza dokumentacja ani żadna jej część nie może być powielana ani rozpowszechniana bez zgody właściciela praw autorskich.